

TEKNISK INFORMATION

KARGO 91

Egen vikt	1 150 kg
Godkänd last (bärförmåga)	9 000 kg
Lastutrymmets tvärsnittsarea	2 m2
Flyttbara bankar	2 + 1 fast
Boggiearmarnas rörelse	20 grader
Vagnens drivkraft	–
Markfrigång under ramen baktill	~ 569 mm
Däck (tilläggsutrustning)	400/60-15.5 (500/55-17)
Bomstyrningens rörlighet	±35°

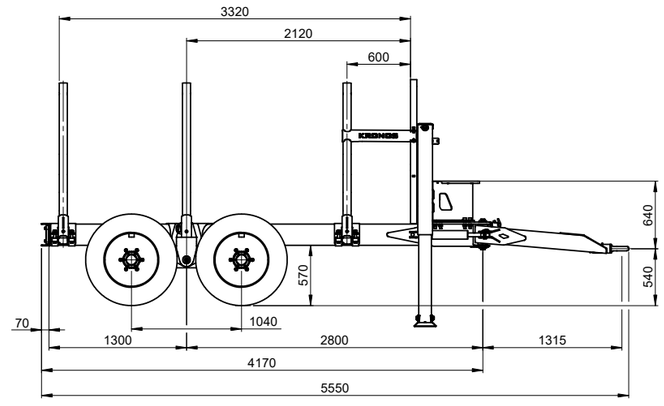

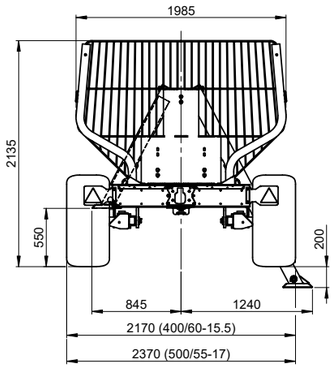

KARGO 91

LITEN MEN STABIL

KARGO 91 har enkelramsdesign och tre bankar, varav två är flyttbara. Kargo 91 är en av våra mindre skogsvagnar. Den är stabil och klarar 9 ton av lastvikt och har en lastarea på 2 m². Vagnen har hög markfrigång och kan utrustas med professionellt tilläggsutrustning som till exempel arbetsljus, backningskamera eller större däck.

EGENSKAPER

- Två par bankar som är flyttbara längs ramen.
- Skyddade hydraulikslangar till traktorn.
- Trafikbelysning ingjutna i gummiram för maximerad tålighet vid kollisioner. (tillval)
- Tilläggsutrustning: arbetsljus och backningskamera.
- Kan utrustas med 500 däck