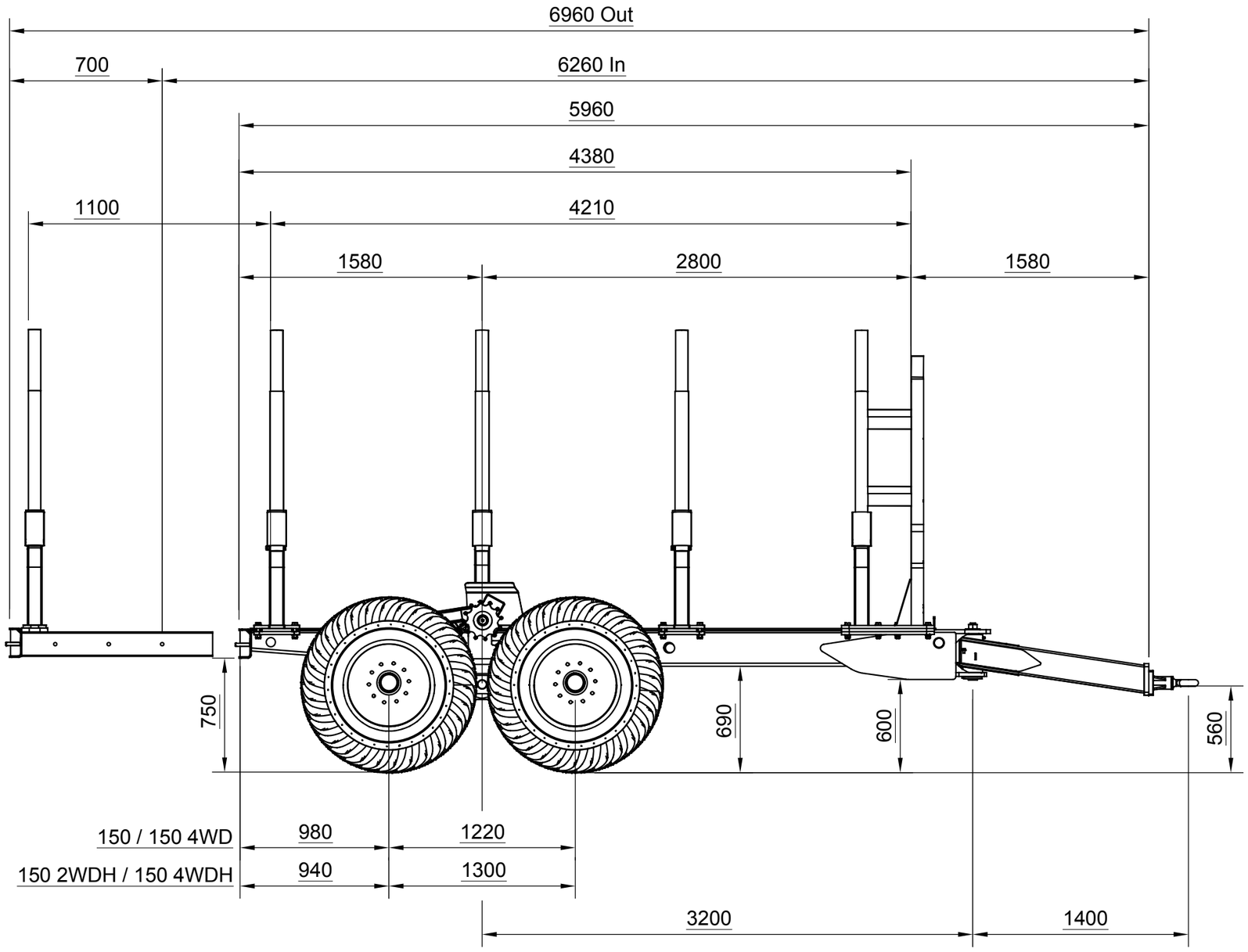
6960 Out
700
6260 In
5960
4380
1100
4210
1580
2800
1580
750
690
600
560
150 / 150 4WD
980
1220
150 2WDH / 150 4WDH
940
1300
3200
1400

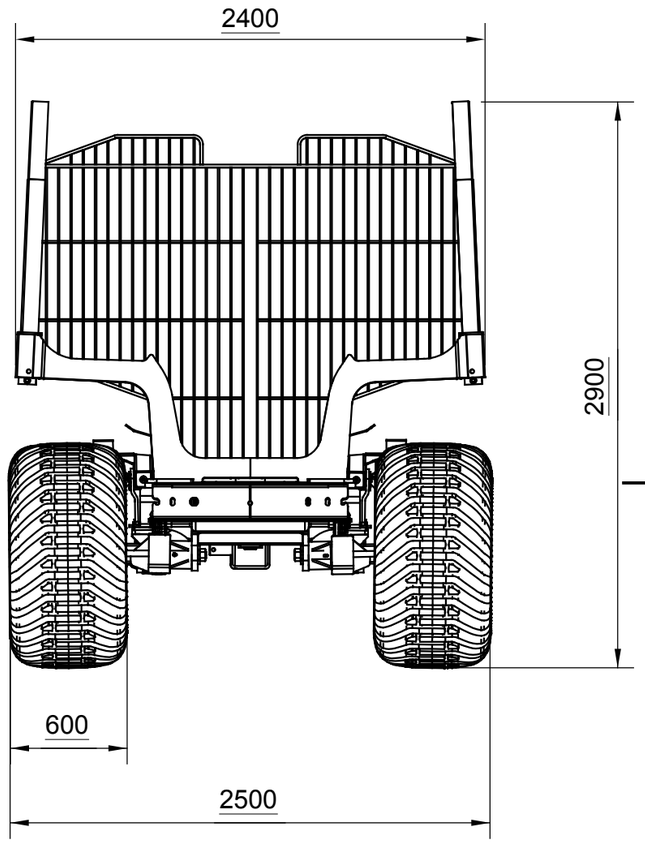
2400
2900
600
2500