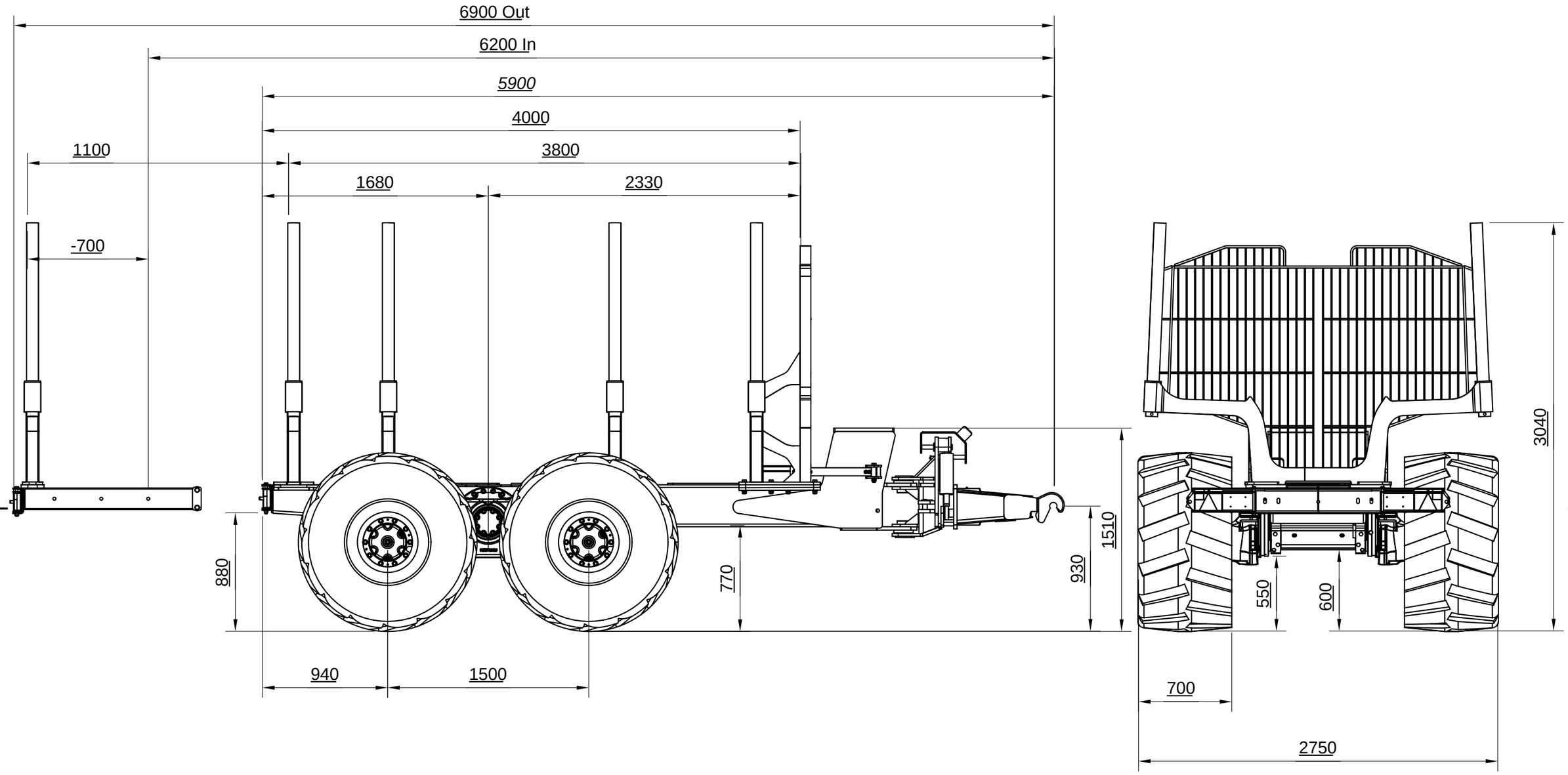
6900 Out
6200 In
5900
4000
1100
3800
1680
2330
-700
880
770
930
1510
940
1500
3040
550
600
700
2750